TRAVE DI BORDO: DISTINTA ACCIAIO

pos.	n°	ø	passo	lungh.	sagoma
1	2	16	.	1070	1070
2	2+2	16	.	140	40 / 100 vert.
3	8	10	.	1070	1070
4	3+3	10	.	170	21 / 74 / 75 orizz.
4a	.	.	.	.	orizz.
5	3+3	20	.	200	50 / 150 vert.
5a	1+1	20	.	300	40 / 130 / 130 orizz.
6	3+3	12	.	240	16 / 112 / 112 vert.
7	1	12	.	1070	1203
8	.	.	.	.	
9	11+11	12	10	220	34 / 12 / 69 / 12 / 69 / 34
10	10+10	12	20	218	34 / 10 / 64 / 10 / 64 / 34
11	40	10	20	220	34 / 12 / 64 / 12 / 64 / 34
12	.	.	.	.	
13	6+6	12	20	190	29 / 54 / 12 / 12 / 29 / 54
13a	.	.	.	.	
14	.	.	.	.	
15	50	12	20	190	29 / 54 / 12 / 12 / 29 / 54
16	.	.	.	.	a cavallo mezzeria
17	.	.	.	.	
18	.	.	.	.	3cm sporto dal getto
19	.	.	.	.	3cm sporto dal getto
20	.	.	.	.	
21	.	.	.	.	superiori
22	.	.	.	.	inferiori

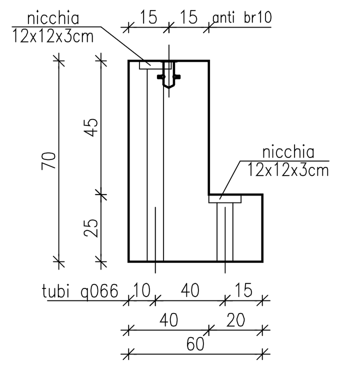

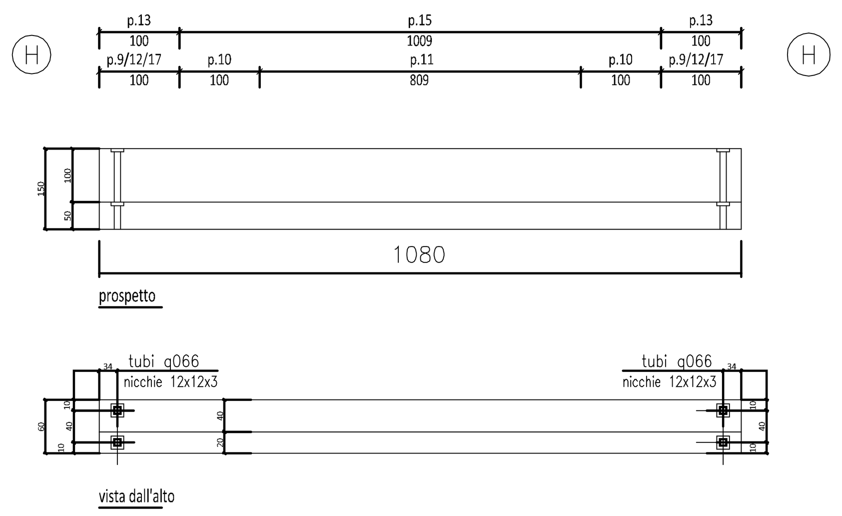

Trefoli
n° 23 da 0.93 cm² ●

guaine trefoli in testata

N° 2+2 per m 1.00 a Q= 5 cm 0.93 ○
N° . per m . a Q= . cm 0.93 ○
N° . per m . a Q= . cm 0.93 ○

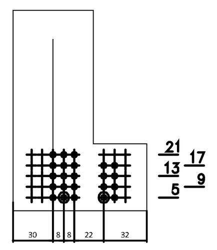

CARATTERISTICHE MATERIALI

Calcestruzzo C50/60 .... $R_{ck} \geq$ 60 N/mm²
Calcestruzzo allo scassero $R_{ckj} \geq$ 40 N/mm²
Acciaio staffe trasversali (ø<=10 mm) B450A .... $f_{yk} \geq$ 450 N/mm²
Acciaio barre B450C .... $f_{yk} \geq$ 450 N/mm²
Acciaio reti elettros. B450A f_{yk} > 450 N/mm²
Tens. tes. tref. ....0.93 σ_{spi} =1370 N/mm²
Trefoli stabilizz .... $f_{ptk} \geq$1860 N/mm² /r=4.6%
$f_{p(1)k} \geq$1670 N/mm²

distinta inserti

inserti	n.	tipo	portata (kN)	dim. (cm)	lungh. (cm)
GANC	2	TS20	63.4	.	.
GUAI	1	PV05	.	.	400
TUBO	2	Q066	.	.	72
TUBO	2	Q066	.	.	22
ANTI	5	BR10	.	.	.
.	.	.	.	.	.
.	.	.	.	.	.

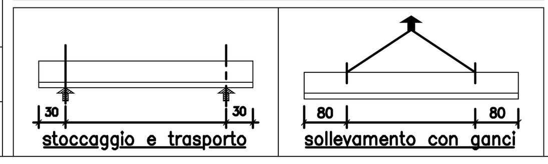

ATTENZIONE
COPRIFERRO 3 cm

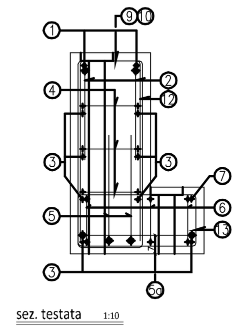

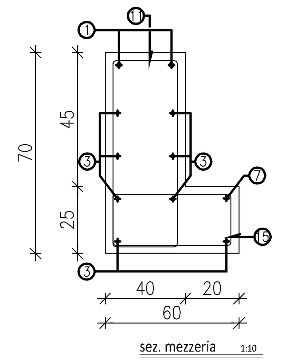

distinta acciaio

pos.	n°	Ø	passo	lungh.	sagoma
1	2+2	8		300	r=5 cm 16 142 142 10 orizz.
2	2	12		150	50 50 50
3	10	14		100	r=7.5cm 24 38 38 15 orizz.
4	2+2	14		275	16 243 16
5	.	.		.	.

distinta reti

pos.	n°	tipo	largh.	lungh.	sagoma
R1	2	BA03 620/530	118	539	40 24 24 19 11
R2	1	ø6/15x15	243	539	243
R3	2	BA03 620/530	118	215	40 24 24 19 11
R4					

NB: LE MISURE INDICANO L'INGOMBRO ESTERNO DEL TRATTO SAGOMATO

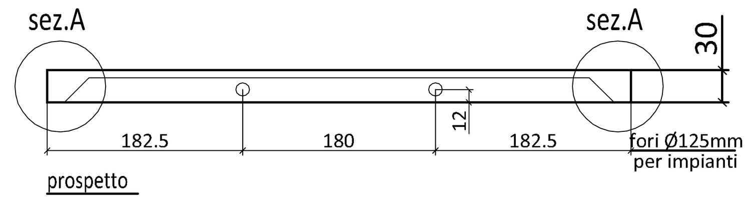

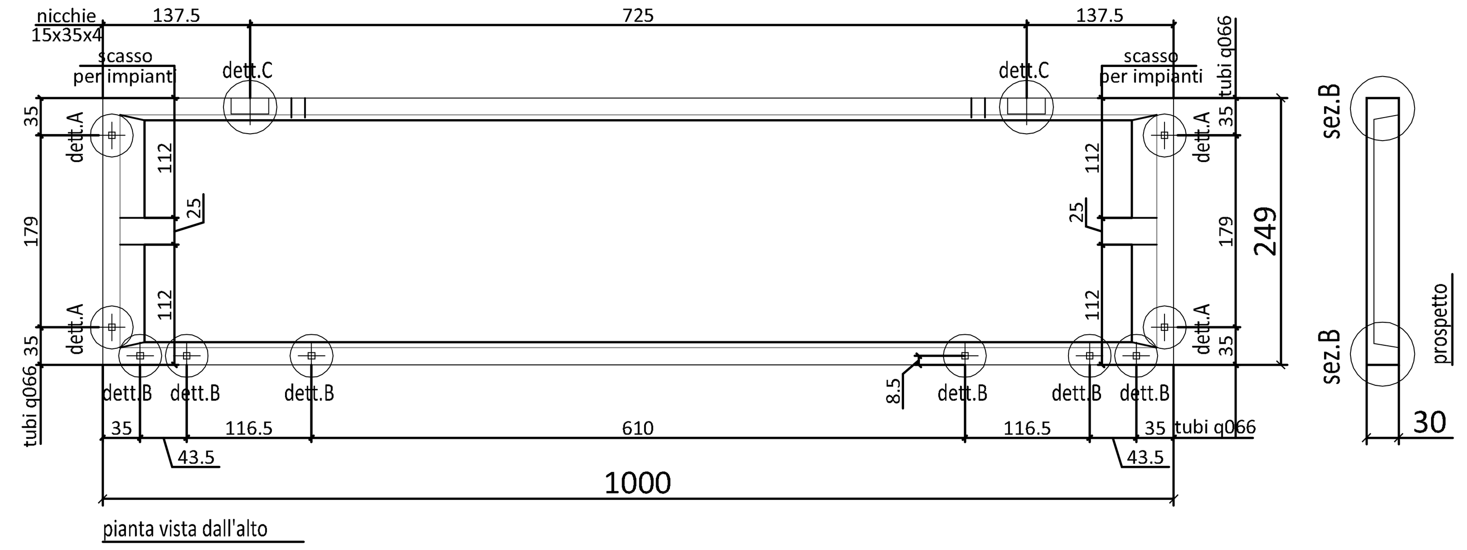

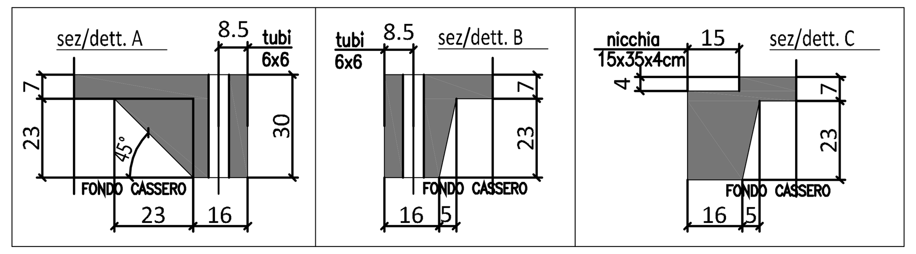

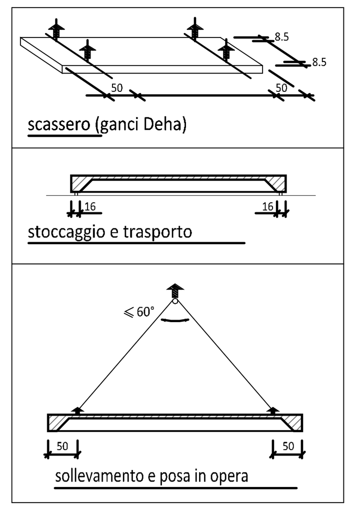

n° 8 trefoli
da 0.93 cm²
dispos. guaine
N° per m a Q= cm

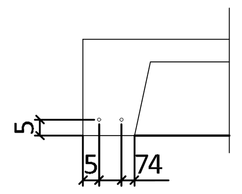

distinta inserti

inserti	n.	tipo	portata (KN)	dim. (cm)	lungh. (cm)
dehn	4	c04L	40		
tubo	10	q066			30
tubo	2	pv12			19

CARATTERISTICHE MATERIALI

Calcestruzzo C35/45..... $R_{ck} \geq$ 45 N/mm²
Calcestruzzo allo scassero $R_j \geq$ 25 N/mm²
Acciaio barre B450C ..... $f_{yk} \geq$ 450 N/mm²
Acciaio reti elettros. B450A f_{yk} > 450 N/mm²
Tens. tes. tref. ....0.93 σ_{spi} =1370 N/mm²
Trefoli stabilizz ..... $f_{ptk} \geq$1860 N/mm² /r=4.6%
$f_{p(1)k} \geq$1670 N/mm²

REQUISITI STRUTTURA

CALCOLO SISMICO
Vita nominale dell'opera $V_N \geq$ 50 anni
Classe d'uso III

RESISTENZA AL FUOCO

Pilastri	R90
Solai di copertura in genere	R90
Solai di impalcato in genere	R90

CARICHI SU SOLAIO DI COPERTURA:

p.p. tegoli prefabbricati	3,90kN/mq
sovraccarico permanente manto	0,15kN/mq
sovraccarico permanente fotovoltaico	0,25kN/mq
sovraccarico variabile neve	0,80kN/mq

PRESCRIZIONI MATERIALI

CALCESTRUZZO	classe di resistenza	classe di esposizione	classe di consistenza	diametro max aggregato
fondazioni C25/30	$R_{ck} \geq$30 N/mm²	XC2	S4	20 mm
pilastri, travi e tegoli pref. C45/55	$R_{ck} \geq$55 N/mm²	XS1	S4	15 mm
pannelli C28/35	$R_{ck} \geq$35 N/mm²	XS1	S4	15 mm
cappa collaborante C28/35	$R_{ck} \geq$35 N/mm²	XC1	S5	20 mm

ACCIAIO	tipo	caratteristica	copriferro minimo	sovrapposizione
acciaio per c.a.	B450C	$f_{yk} \leq$ 450 N/mm²	30 mm	60 diametri
acciaio per reti	B450A	$f_{yk} \geq$ 450 N/mm²	30 mm	2 maglie
acciaio per carpenteria	S 235 J0	$f_{yk} \geq$235 N/mm²		

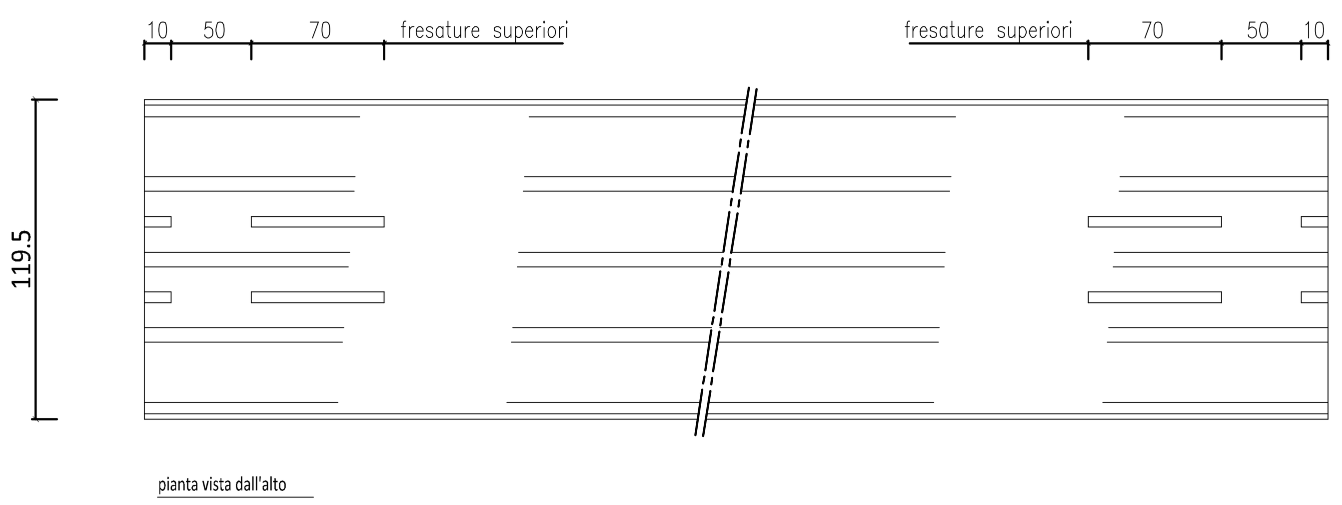

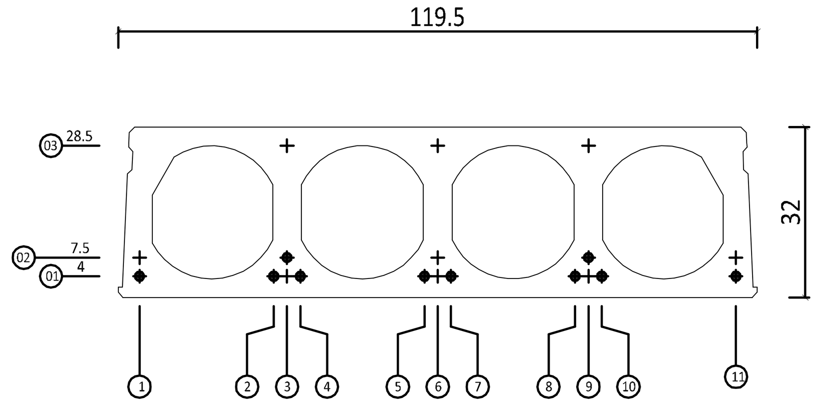

Trefoli
n° 10 da 0.93 cm² ●
n° . da 0.52 cm² ⊗

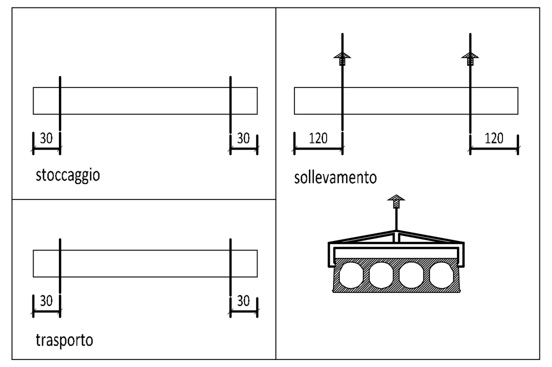

CARATTERISTICHE MATERIALI

Calcestruzzo C45/55 ..... $R_{ck} \geq$ 55 N/mm²
Calcestruzzo allo scassero $R_{ckj} \geq$ 35 N/mm²
Acciaio barre B450C ..... $f_{yk} \geq$ 450 N/mm²
Ganci sollevam S355J ..... $f_{yk} \geq$ 355 N/mm²
Tens. tes. tref. .....0.93 σ_{spi} =1250 N/mm²
Trefoli stabilizz .... $f_{ptk} \geq$1860 N/mm² /r=4.6%
$f_{p(1)k} \geq$1670 N/mm²

FISSAGGIO TRAVI DI COPERTURA

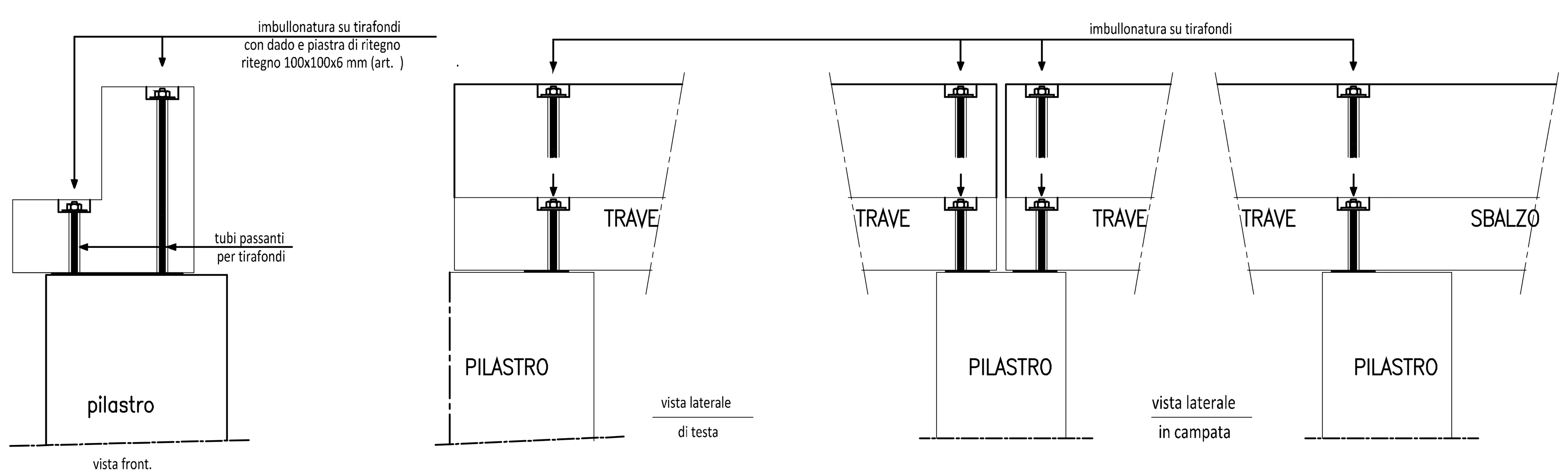

FISSAGGIO PANNELLO – TEGOLO

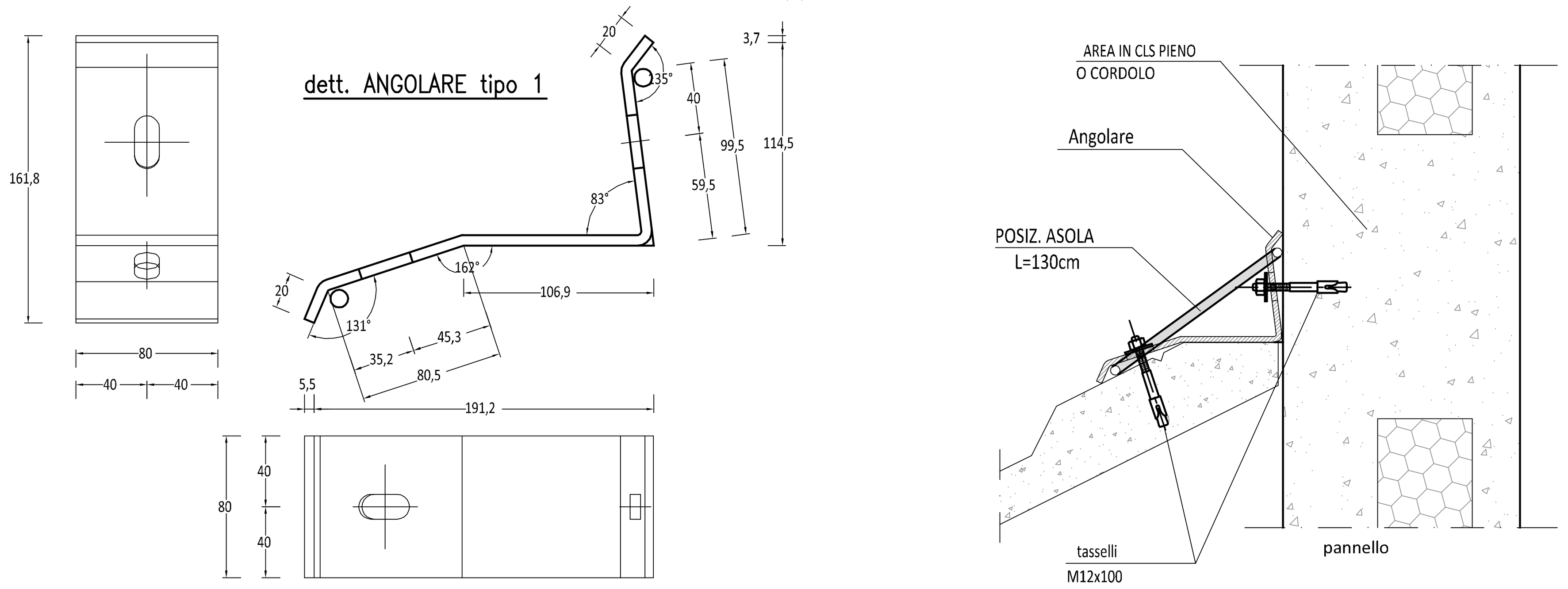

JESOLO
CITTÀ DI JESOLO
www.comune.jesolo.ve.it

AREA LAVORI PUBBLICI E URBANISTICA
UNITA' ORGANIZZATIVA COMPLESSA
LAVORI PUBBLICI E SERVIZI MANUTENTIVI

REALIZZAZIONE DI UNA NUOVA PALESTRA PRESSO LA SCUOLA "G. RODARI"

PROGETTO ESECUTIVO

COMUNE DI JESOLO
14/12/2017
Prot. N° 83026

CODICE IPA: CP2YBJ	CUP: F27B15000430004	
DETTAGLIO TRAVE DI BORDO –DETTAGLIO SOLAIO PIANO TERRA – DETTAGLIO TEGOLO DI COPERTURA ZONA SERVIZI/SPOGLIATOI	ALLEGATO: C.ST.7	SCALA: 1:100–1:25–1:10 DATA: novembre 2017 REV.: 06

I PROGETTISTI:
Ing. Ugo Martini
Arch. Stefania Balduzzi
Per. Ind. Marco Montellato

IL RESPONSABILE DEL PROCEDIMENTO:
Ing. Massimo Montin

IL PROGETTISTA STRUTTURALE:
Ing. Bonetto Enrico
via E. Medi 1
35010 Vigonza PD

IL DIRIGENTE AREA LAVORI PUBBLICI E URBANISTICA:
Arch. Renato Segatto

Unità Organizzativa Lavori Pubblici
tel. 0421359273 – e-mail: lavori.pubblici@comune.jesolo.ve.it
orario apertura ufficio: lunedì–mercoledì–venerdì dalle 9.00 alle 13.00; martedì–giovedì dalle 15.00 alle 17.30

Documento informatico sottoscritto con firma elettronica ai sensi e con gli effetti di cui agli artt. 20 e 21 del d.lgs. del 07/03/2005, n. 82 e ss. mm.; sostituisce il documento cartaceo e la firma autografa.

Il presente elaborato è di proprietà di Comune di Jesolo e non può essere riprodotto o trasmesso a terzi anche in modo parziale senza autorizzazione scritta

Comune di Jesolo
Via Sant'Antonio, 11 – 30016 Jesolo VE
C.F. e P.I. 00608720272

Ufficio Relazioni con il Pubblico: 0421 359111
comunicazione@comune.jesolo.ve.it
PEC: comune.jesolo@legalmail.it